STATIONS BUS
STATION BUS KUB.

CARACTÉRISTIQUES TECHNIQUES

> Une longueur : 3000 mm
> Profondeur totale : 1550 mm
> Hauteur : 2450 mm
> Poteaux : acier 180 x 100 x 5 mm
> Poutre horizontale : tube acier 120 x 120 mm
> Toiture : polycarbonate épaisseur 8 mm protection, traité anti-UV
> Bardage latéral et bardage de fond : verre sécurisé, épaisseur 8 mm
> Vitrine horaire : 750 x 750 mm (6 A4), épaisseur 30 mm en aluminium anodisé
> Vitrine d'information : dimensions d'affichage 1860 x 1310 mm
> Possibilité d'une signalétique sur 3 faces (sérigraphie non fournie)

Réf. 306710
+ assis-debout vendu séparément (306721)

SCHÉMA

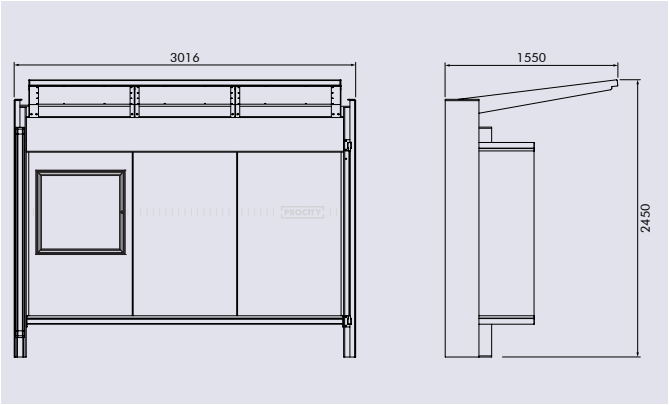

RECOMMANDATIONS DE POSE

> Pose par scellement direct
> Notice de montage fournie
> *Attention :* ne pas installer de banc ou d'assis-debout à proximité de la vitrine d'information afin de ne pas en bloquer l'ouverture

OPTION

> Éclairage LED par alimentation électrique 220V. *Le raccordement électrique doit être assuré par un professionnel*, disjoncteur non fourni (Réf. 306719)

RÉFÉRENCES

> Tous nos modèles sont livrés avec bardage de fond et vitrine horaire

Réf. 306711

Long. 3000 mm
sans bardage latéral
306710

Long. 3000 mm
avec deux bardages latéraux
306711

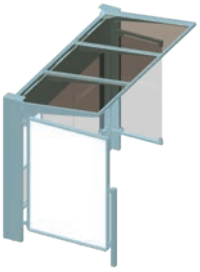

Long. 3000 mm
avec une vitrine "2000" à gauche et un bardage latéral à droite
306712

FINITION PEINTURE

> Peint sur galva selon nos coloris

RAL 3020 | RAL 3004 | RAL 5010 | RAL 6005 | RAL 8017 | RAL 7044 | RAL 9010 | RAL 9005 | Gris PROCITY® | Aspect Corten