Station bus **VENISE**

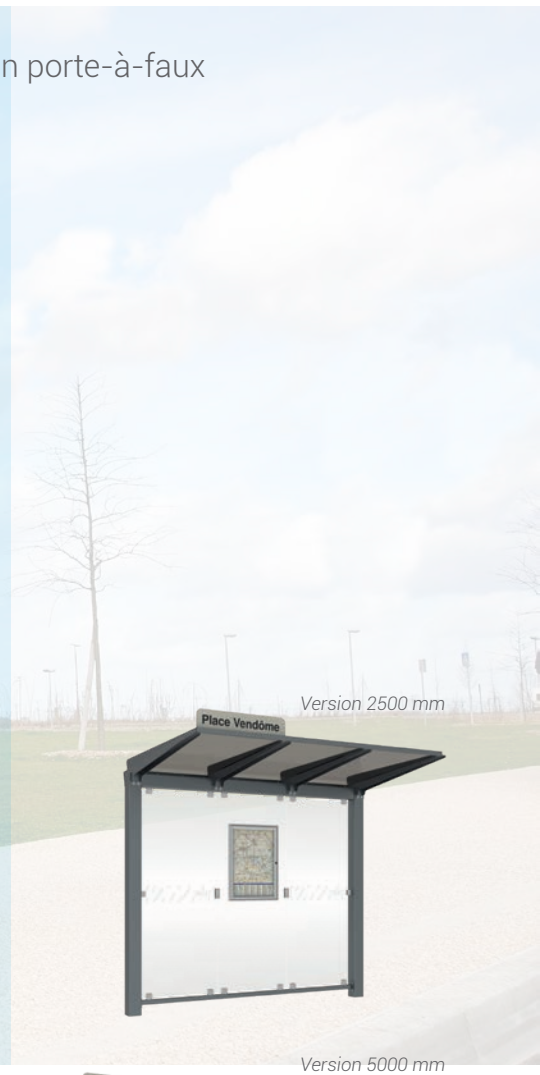

CARACTÉRISTIQUES TECHNIQUES

> Deux longueurs : 2500 mm ou 5000 mm
> Profondeur totale : 1520 mm
> Poteaux carrés : tube acier 120 x 120 mm
> Profondeur sous toiture : 1350 mm
> Hauteur sous toiture : mini 2250 - maxi 2390 mm
> Toiture : polycarbonate bronze épaisseur 8 mm, traité anti-UV
> Cadre de toiture : bras acier galvanisé à chaud
> Plaque d'arrêt : H 180 x 815 mm, tôle acier galvanisé laquée RAL 9006
> Vitrine horaire : 750 x 550 mm (6 A4), ép. 30 mm en aluminium anodisé
> Bardage latéral et bardage de fond : verre Sécurit® 8 mm
> Fixation bardage : système de pincement en Zamak finition brossée
> Information et publicité : caisson lumineux (dimensions d'affichage 1710 x 1160 mm) ou vitrine "2000" (dimensions d'affichage 1710 x 1200 mm)
> Toutes nos stations bus Venise sont disponibles en version LED

RECOMMANDATIONS DE POSE

> Pose par scellement direct

OPTIONS

> Plaque d'arrêt latérale (Réf. 529411)
> Assis debout* (Réf. 209147)

RÉFÉRENCES

	Lg 2500 mm	Lg 5000 mm
Sans bardage latéral	529650	529660
Avec bardages latéraux	529651	529661
Avec une vitrine "2000" et un bardage latéral	529652	529662
Avec un caisson lumineux et un bardage latéral	529653	529663

FINITION PEINTURE

> Peint sur galva selon nos coloris

RAL 3020 · RAL 3004 · RAL 5010 · RAL 6005 · RAL 8017

RAL 7044 · RAL 9010 · RAL 9005 · Gris PROCITY® · Aspect Corten

Réf. 529651

Réf. 529661+ 529411

Réf. 529411

Réf. 209147

SCHÉMA

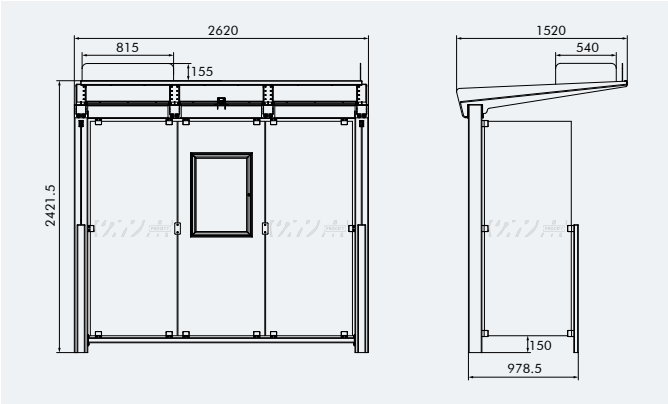

Attention : ne pas installer de banc ou d'assis-debout à proximité du caisson lumineux ou de la vitrine "2000" afin de ne pas en bloquer l'ouverture